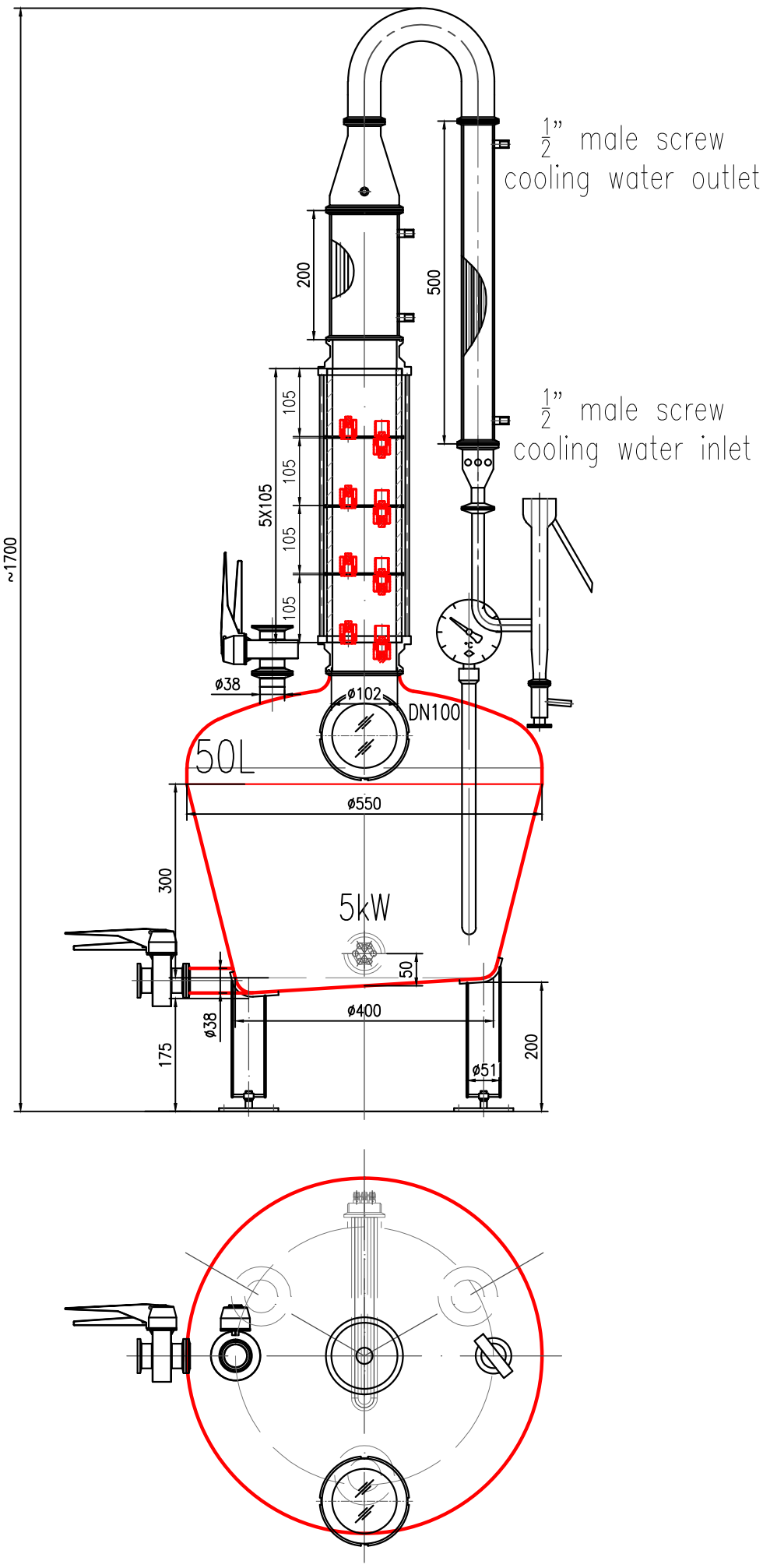

审核 (Chack)	设计 (Design)	制图 (Drawing)	页数 (Page)	日期 (Date)	材质	图纸名称(DWG name)	图号(DWG name)
					SUS304 /T2copper	4″50L	S-2023-0093-15